ПАСПОРТ
детского игрового оборудования

Домик-беседка

(004302)

КСИЛ®
WWW.KSIL.COM
ДЕТСКИЕ ПЛОЩАДКИ

СОДЕРЖАНИЕ

1. ОБЩИЕ СВЕДЕНИЯ ОБ ИЗДЕЛИИ 2
2. ОСНОВНЫЕ ТЕХНИЧЕСКИЕ ДАННЫЕ И ХАРАКТЕРИСТИКИ 2
3. КОМПЛЕКТНОСТЬ 2
4. СВИДЕТЕЛЬСТВО О ПРИЕМКЕ 3
5. ГАРАНТИИ ИЗГОТОВИТЕЛЯ 3
6. ПРАВИЛА ПО БЕЗОПАСНОЙ ЭКСПЛУАТАЦИИ 3
7. ТРЕБОВАНИЯ К ПОВЕРХНОСТИ ИГРОВОЙ ПЛОЩАДКИ 3
8. СХЕМА МОНТАЖА (Приложение к паспорту) 5

г. Санкт-Петербург

1. ОБЩИЕ СВЕДЕНИЯ ОБ ИЗДЕЛИИ

1.1 Наименование: **Домик-беседка (004302)**
1.2 Название предприятия-изготовителя и адрес: **АО «КСИЛ ПК ИНФЛЭКС», 188517, Ленинградская обл, Ломоносовский муниципальный район, Сельское поселение Лаголовское, Лаголово д, Советская ул, строение 48, помещение 1**
1.3 Заводской номер: № ДБ - 70221
1.4 Дата выпуска: 05.06.2019 г.
1.5 Домик-беседка **(004302)** предназначен для детей от **2**-х лет.

2. ОСНОВНЫЕ ТЕХНИЧЕСКИЕ ДАННЫЕ ИХАРАКТЕРИСТИКИ

2.1	Общий вес изделия (кг)	158,65
2.2	Размер изделия в плане (мм)	1650 x 1400
2.3	Максимальная высота от уровня земли (мм)	1900
2.4	Высота площадок от уровня земли (мм)	300

3. КОМПЛЕКТНОСТЬ

№	НАИМЕНОВАНИЕ	ВИД	КОЛ-ВО, Шт.	ПРИМЕЧАНИЕ
1	Столбы		4	1500 мм – 4 шт.
2	Пол с прогонами в сборе		1	1200*1200мм.
3	Счёты		1 к-т	995мм.
4	Фанерные сиденья		2	L=1000мм.
5	Фанерные рёбра жёсткости под сиденьями		2	
6	Фанерные экраны		2	L=1180*700мм. С накладками
		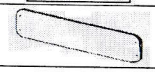	1	L=1180*320мм.
7	Фанерные фронтоны крыши	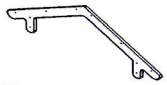	2	
8	Фанерные скаты крыши	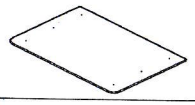	2	L=1400*950мм.
9	Оцинкованный подпятник		4	Стандарт.
10	Крепёж		1	комплект

4. СВИДЕТЕЛЬСТВО О ПРИЕМКЕ

Домик-беседка **(004302),** заводской номер № ДБ - 70221 соответствует ГОСТ Р 52169-2012и признан годным к эксплуатации.

МП Дата выпуска: 05.06.2019 г. Подпись:

5. ГАРАНТИИ ИЗГОТОВИТЕЛЯ

Предприятие-изготовитель гарантирует соответствие домика-беседки **(004302),** заводской номер № ДБ - 70221 требованиям ГОСТов при соблюдении потребителем правил эксплуатации, транспортирования, монтажа и хранения.

Срок гарантии на изделие 12 месяцев со дня отгрузки изделия потребителю.

При нарушении правил эксплуатации завод-изготовитель не несет ответственности за выход из строя отдельных сборных элементов.

Гарантия завода-изготовителя не распространяется на механические повреждения, полученные вследствие транспортировки или неправильной установки изделия, а также вандализма.

6. ПРАВИЛА ПО БЕЗОПАСНОЙ ЭКСПЛУАТАЦИИ

6.1. Домик-беседка предназначен для детей от2-х лет.
6.2. Дети до 7 лет должны быть под присмотром взрослых.
6.3. Домик-беседка используется на детских игровых площадках без постоянного наблюдения оперативным персоналом. Поэтому, в целях безопасной эксплуатации, владелец должен производить регулярный визуальный осмотр. При ежедневном осмотре необходимо обследовать деревянные конструкции на износ, а также узлы крепления.
6.4. Если во время осмотра обнаружатся какие-то неполадки, то они должны быть немедленно устранены, а если это невозможно, то оборудование должно быть закрыто для использования.

7. ТРЕБОВАНИЯ К ПОВЕРХНОСТИ ИГРОВОЙ ПЛОЩАДКИ

Поверхность должна быть свободна от каких-либо острых, заточенных частей или опасных выступов.

Материалы с плохим смягчающим свойством приземления должны использоваться только вне области приземления.

Под всем оборудованием игровой площадки с высотой свободного падения:

а) более чем 600 мм, должна быть поверхность, смягчающая приземление по всей области;

б) менее чем 600 мм, должна иметь несколько свойств, смягчающих приземление, но не требующих испытаний (разрыхленная почва и дерн).

Примеры ударопоглощающих покрытий зоны приземления:

Материал		Разрешённый размер частиц, мм	Минимальная толщин, мм[а]	Критическая высота падения, м, менее
Рыхлая почва, торф		-	-	1
Древесная кора		20 - 80	200	2
			300	3
Древесная стружка		5 - 30	200	2
			300	3
Песок[б]		0,2 - 2	200	2
			300	3
Гравий		2 - 8	200	2
			300	3
Мягкие резиновые покрытия	На жесткой поверхности	-	40 (плитка)	1,1
	На гравии	-	40 (плитка)	1,6

[а] Для сыпучих материалов толщину слоя необходимо увеличить на 100 мм для компенсации вытеснения материала при эксплуатации покрытия.
[б] Песок не должен содержать загрязнений или частиц глины.

8. СХЕМА МОНТАЖА (Приложение к паспорту)

KSIL®
www.ksil.ru
Svetlanovsky pr., 25, St. Petersburg, Russia 194223
Светлановский пр., 25, С.-Петербург, РФ 194223
+7(812) 552 62 09 +7(812) 552 88 48

004302 Cabine
004302 Домик-беседка

Page: 1(1)
(Страница)

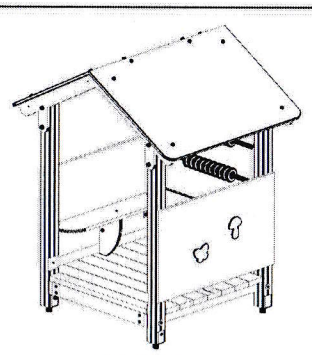

General view
(Общий вид)

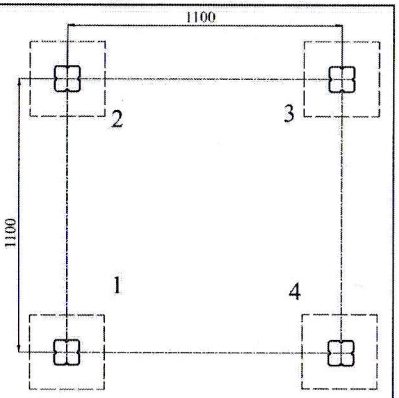

Scheme of the post placing with foundation
(Схема расположения фундаментов со стойками)

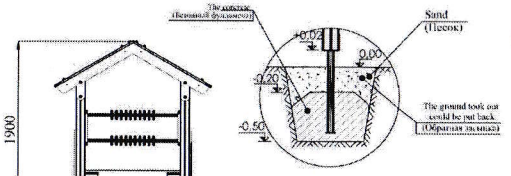

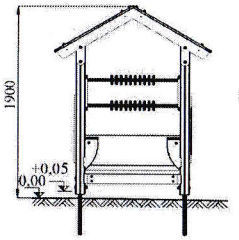

The equipment mounting plan
(Схема монтажа оборудования)

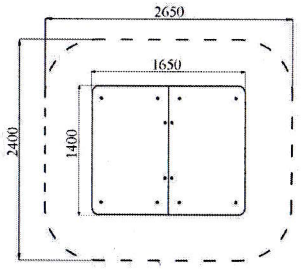

Safety area
(Зона безопасности)

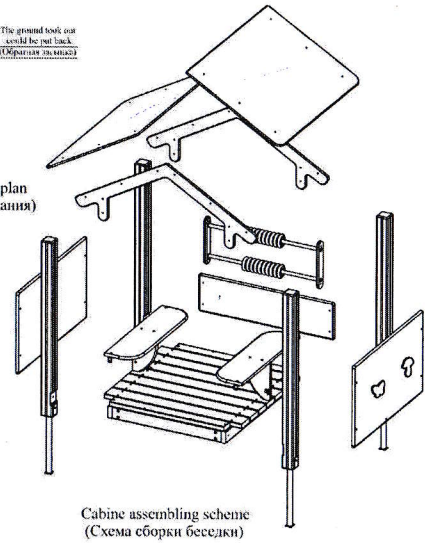

Cabine assembling scheme
(Схема сборки беседки)

Packer (упаковщик)

Date (дата)	
No.	

ПАСПОРТ
детского спортивного оборудования

Игровая установка с баскетбольным щитом

(006301)

КСИЛ®
WWW.KSIL.COM
ДЕТСКИЕ ПЛОЩАДКИ

СОДЕРЖАНИЕ

1. ОБЩИЕ СВЕДЕНИЯ ОБ ИЗДЕЛИИ 2
2. ОСНОВНЫЕ ТЕХНИЧЕСКИЕ ДАННЫЕ И ХАРАКТЕРИСТИКИ 2
3. СВИДЕТЕЛЬСТВО О ПРИЕМКЕ 2
4. ГАРАНТИИ ИЗГОТОВИТЕЛЯ 2
5. КОМПЛЕКТНОСТЬ 3
6. ПРАВИЛА ПО БЕЗОПАСНОЙ ЭКСПЛУАТАЦИИ 4
7. ТРЕБОВАНИЯ К ПОВЕРХНОСТИ ИГРОВОЙ ПЛОЩАДКИ 4
8. СХЕМА МОНТАЖА (Приложение к паспорту) 6

г. Санкт-Петербург

1. ОБЩИЕ СВЕДЕНИЯ ОБ ИЗДЕЛИИ

1.1 Наименование: **Игровая установка с баскетбольным щитом (006301)**
1.2 Название предприятия - изготовителя и адрес: **АО «КСИЛ ПК ИНФЛЭКС», 188517, Ленинградская обл, Ломоносовский муниципальный район, Сельское поселение Лаголовское, Лаголово д, Советская ул, строение 48, помещение 1**
1.3 Заводской номер: № ИУ -70222
1.4 Дата выпуска: 05.06.2019 г.
1.5 Игровая установка с баскетбольным щитом (006301) предназначена для детей и подростков от 6 до 12 лет для спортивных игр и физического развития.

2. ОСНОВНЫЕ ТЕХНИЧЕСКИЕ ДАННЫЕ И ХАРАКТЕРИСТИКИ

2.1	Общий вес изделия (кг)	183,29
2.2	Размер изделия в плане (мм)	6580 x 1390
2.3	Максимальная высота от уровня земли (мм)	3130

3. СВИДЕТЕЛЬСТВО О ПРИЕМКЕ

Игровая установка с баскетбольным щитом (006301),заводской номер № ИУ - 70222 соответствует ГОСТ Р 52169-2012 и признана годной к эксплуатации.

МП АКЦИОНЕРНОЕ ОБЩЕСТВО КСИЛ ПК ИНФЛЭКС 2 Дата выпуска: 05.06.2019 г. Подпись:

4. ГАРАНТИИ ИЗГОТОВИТЕЛЯ

Предприятие-изготовитель гарантирует соответствие игровой установки с баскетбольным щитом (006301)заводской номер № ИУ - 70222 требованиям ГОСТов при соблюдении потребителем правил эксплуатации, монтажа, транспортирования и хранения.
Срок гарантии на изделие 12 месяцев со дня отгрузки.
При нарушении правил эксплуатации завод-изготовитель ответственности не несет за выход из строя отдельных сборных элементов.
Гарантия завода-изготовителя не распространяется на механические повреждения, полученные вследствие транспортировки или неправильной установки изделия, а также вандализма.

8. СХЕМА МОНТАЖА (Приложение к паспорту)

КСИЛ®
WWW.KSIL.COM
anovsky pr., 25, St. Petersburg, Russia 194223
Главновский пр., 25, С.-Петербург, РФ 194223
+7(812) 552 62 09 +7(812) 552 88 48

006301 Sport structure
Игровая установка

Page: 1 (1)
(Страница)

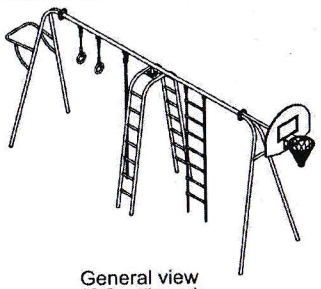

General view
(Общий вид)

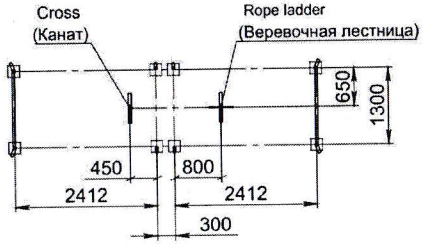

Scheme of the post placing with foundations
(Схема расположения фундаментов со стойками)

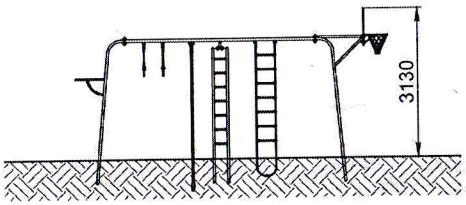

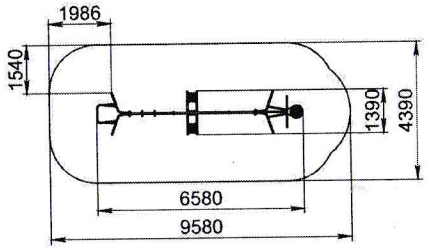

Safety area
(Зона безопасности)

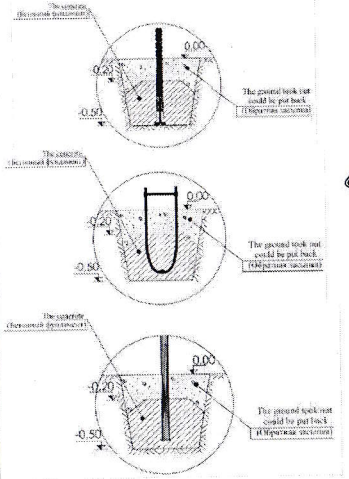

The equipment mounting plan
(Схема монтажа оборудования)

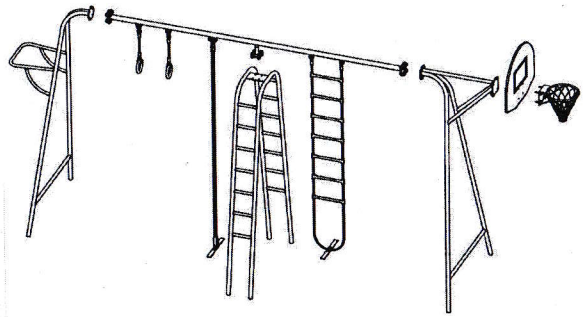

Elements assembling scheme
(Общая схема сборки элементов комплекса)

Packer (Упаковщик)	Date (Дата)	
	No.	

5. КОМПЛЕКТНОСТЬ

№	НАИМЕНОВАНИЕ	ВИД	КОЛ-ВО, шт.	ПРИМЕЧАНИЕ
1	Боковая стойка с турником		1	
2	Боковая стойка с консолью под баскетбольный щит		1	
3	Баскетбольный щит	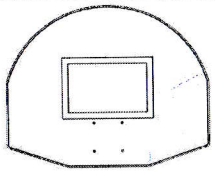	1	Стандарт.
4	Баскетбольное кольцо	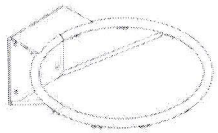	1	
5	Балка с кольцами, канатом, лестницей (7 ступеней) и закладными пластинами (2шт.)	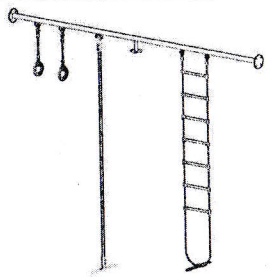	1	L=4000 мм

6	Лестница-стойка металлическая	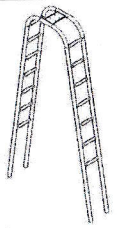	1	
7	Крепёж		1	комплект

6. ПРАВИЛА ПО БЕЗОПАСНОЙ ЭКСПЛУАТАЦИИ

6.1 Запрещается пользоваться игровой установкой с баскетбольным щитом детям до 7 лет.

6.2 Игровая установка с баскетбольным щитом представляет собой модульную конструкцию из игровых, спортивных и развивающих элементов согласно разделу №3 данного паспорта.

6.3 Игровая установка с баскетбольным щитом эксплуатируется на спортивных площадках без постоянного наблюдения оперативным персоналом.
Поэтому для безопасности эксплуатации, владелец должен производитьрегулярный осмотр. Приежедневном осмотре, необходимо обследовать деревянные конструкции на износ, а также узлы крепления.

6.4 Если во время осмотра обнаружатся какие-то неполадки, то они должны быть немедленно устранены, а если это невозможно, то оборудование должно быть закрыто для использования.

7. ТРЕБОВАНИЯ К ПОВЕРХНОСТИ ИГРОВОЙ ПЛОЩАДКИ

Поверхность должна быть свободна от каких-либо острых, заточенных частей или опасных выступов.
Материалы с плохим смягчающим свойством приземления должны использоваться только вне области приземления.
Под всем оборудованием игровой площадки с высотой свободного падения:
а) более чем 600 мм, должна быть поверхность, смягчающая приземление по всей области;
б) менее чем 600 мм, должна иметь несколько свойств,смягчающих приземление, но не требующих испытаний (разрыхленная почва и дерн).

Примеры ударопоглощающих покрытий зоны приземления:

Материал	Разрешённый размер частиц, мм	Минимальная толщин, мм[а)]	Критическая высота падения, м, менее
Рыхлая почва, торф	-	-	1

Древесная кора		20 - 80	200	2
			300	3
Древесная стружка		5 - 30	200	2
			300	3
Песок[б)]		0,2 - 2	200	2
			300	3
Гравий		2 - 8	200	2
			300	3
Мягкие резиновые покрытия	На жесткой поверхности	-	40 (плитка)	1,1
	На гравии	-	40 (плитка)	1,6

[а)] Для сыпучих материалов толщину слоя необходимо увеличить на 100 мм для компенсации вытеснения материала при эксплуатации покрытия.
[б)] Песок не должен содержать загрязнений или частиц глины.

ПАСПОРТ
детского спортивного оборудования

Стол теннисный

(006712)

КСИЛ®
WWW.KSIL.COM
ДЕТСКИЕ ПЛОЩАДКИ

СОДЕРЖАНИЕ

1. ОБЩИЕ СВЕДЕНИЯ ОБ ИЗДЕЛИИ 2
2. ОСНОВНЫЕ ТЕХНИЧЕСКИЕ ДАННЫЕ И ХАРАКТЕРИСТИКИ 2
3. СВИДЕТЕЛЬСТВО О ПРИЕМКЕ 2
4. ГАРАНТИИ ИЗГОТОВИТЕЛЯ 2
5. КОМПЛЕКТНОСТЬ 2
6. ПРАВИЛА ПО БЕЗОПАСНОЙ ЭКСПЛУАТАЦИИ 3
7. ТРЕБОВАНИЯ К ПОВЕРХНОСТИ ИГРОВОЙ ПЛОЩАДКИ 3
8. СХЕМА МОНТАЖА (Приложение к паспорту) 5

г. Санкт-Петербург

1. ОБЩИЕ СВЕДЕНИЯ ОБ ИЗДЕЛИИ

1.1 Наименование:**Стол теннисный (006712)**
1.2 Название предприятия-изготовителя и адрес: **АО «КСИЛ ПК ИНФЛЭКС», 188517, Ленинградская обл, Ломоносовский муниципальный район, Сельское поселение Лаголовское, Лаголово д, Советская ул, строение 48, помещение 1**
1.3 Заводской номер: №СТ – 70202
1.4 Дата выпуска: 05.06.2019 г.
1.5 Стол теннисный (006712) предназначен для детей и подростков от 6 до 14 лет

2. ОСНОВНЫЕ ТЕХНИЧЕСКИЕ ДАННЫЕ И ХАРАКТЕРИСТИКИ

2.1	Общий вес изделия (кг)	91,24
2.2	Размер изделия в плане (мм)	2500 x 1250
2.3	Максимальная высота от уровня земли (мм)	1050

3. СВИДЕТЕЛЬСТВО О ПРИЕМКЕ

Стол теннисный(006712), заводской номер №СТ – 70202 соответствует ГОСТ Р 52169-2012 и признан годным к эксплуатации.

МП Дата выпуска:05.06.2019 г. Подпись:

4. ГАРАНТИИ ИЗГОТОВИТЕЛЯ

Предприятие-изготовитель гарантируетсоответствие стола теннисного (006712) заводской номер№СТ – 70202 требованиям ГОСТов при соблюдении потребителем правил эксплуатации, монтажа, транспортирования и хранения.
Срок гарантии на изделие 12 месяцев со дня отгрузки.
При нарушении правил эксплуатации завод-изготовитель ответственности не несет за выход из строя отдельных сборных элементов.
Гарантия завода-изготовителя не распространяется на механические повреждения, полученные вследствие транспортировки или неправильной установки изделия, а также вандализма.

5. КОМПЛЕКТНОСТЬ

№	НАИМЕНОВАНИЕ	ВИД	КОЛ-ВО, Шт.	ПРИМЕЧАНИЕ
1	Столешница с брусками		1	

Древесная кора		20 - 80	200	2
			300	3
Древесная стружка		5 - 30	200	2
			300	3
Песок[б)]		0,2 - 2	200	2
			300	3
Гравий		2 - 8	200	2
			300	3
Мягкие резиновые покрытия	На жесткой поверхности	-	40 (плитка)	1,1
	На гравии	-	40 (плитка)	1,6

[а)] Для сыпучих материалов толщину слоя необходимо увеличить на 100 мм для компенсации вытеснения материала при эксплуатации покрытия.
[б)] Песок не должен содержать загрязнений или частиц глины.

8. СХЕМА МОНТАЖА (Приложение к паспорту)

КСИЛ®
WWW.KSIL.COM
Svetlanovsky pr., 25, St. Petersburg, Russia 194223
Светлановский пр., 25, С.-Петербург, РФ 194223
☎+7(812) 552 62 09 🖷+7(812) 552 88 48

006712
Теннисный стол

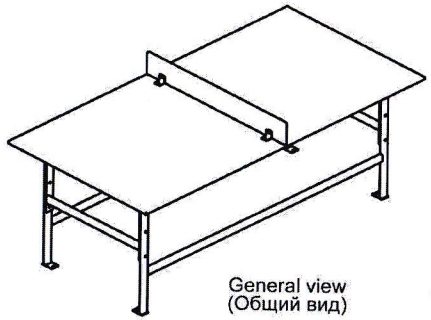

General view
(Общий вид)

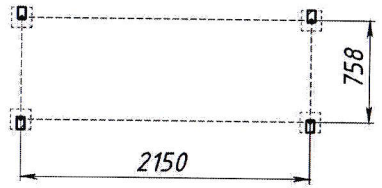

Scheme of the post placing with foundations
(Схема расположения фундаментов со стойками)

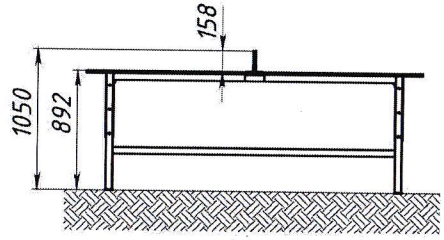

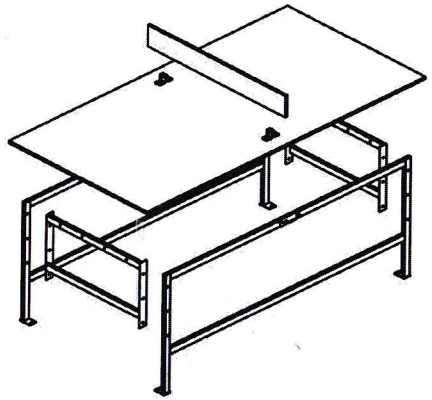

Elements assembling scheme
(Общая схема сборки элементов комплекса)

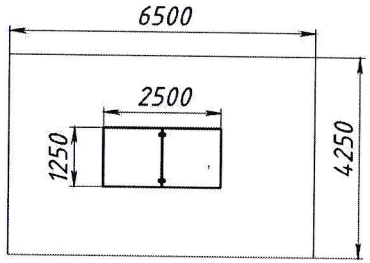

Playing area
(Игровая зона)

Packer (Упаковщик)	Date (Дата)	
	No.	

КСИЛ®
WWW.KSIL.COM
Svetlanovsky pr., 25, St. Petersburg, Russia 194223
Светлановский пр., 25, С.-Петербург, РФ 194223
☎ +7(812) 552 62 09 🖷 +7(812) 552 88 48

Последовательность монтажа оборудования с использованием подпятника или бетонного блока с подпятником:

1 Прикрутить подпятник с фундаментом или без фундамента, шляпки мебельных болтов должны располагаться на верхних поверхностях фланцев опорных ног изделия.
2 Произвести разметку для установки изделия с подпятниками.
3 Выкопать грунт или удалить слой покрытия
4 Установить изделие с подпятниками .
5 Сделать обратную засыпку.

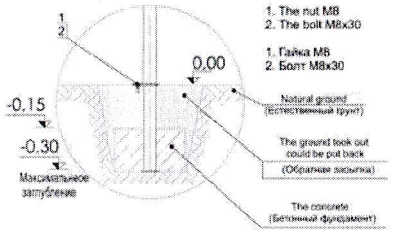

При монтаже на существующем бетонном покрытии анкер заглубляется на 100мм

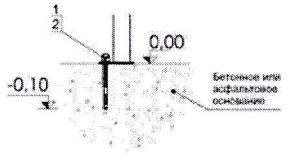

1. Колпачок М10
2. Анкерный болт с диаметром резьбы М10

Использование оборудования разрешается через 3 дня после укладки монолитного бетона.

Packer (упаковщик)	Date (дата)	
	No.	

2	Сетка фанерная		1	
3	Рама малая		2	
4	Рама боковая (большая)		2	
5	Крепёж		1	комплект

6. ПРАВИЛА ПО БЕЗОПАСНОЙ ЭКСПЛУАТАЦИИ

6.1 Теннисный стол предназначается для детей и подростков от 6 до 14 лет.
6.2 Запрещается пользоваться теннисным столом детям до 6 лет без присмотра взрослых.
6.3 Свободная зона безопасности вокруг теннисного стола должна быть минимум 1,5 м.
6.4 Вцелях безопасной эксплуатации, владелец должен производить регулярный осмотр. Если во время осмотра обнаружатся какие-то неполадки, то они должны быть немедленно устранены, а если это невозможно, то оборудование должно быть закрыто для пользования.

7. ТРЕБОВАНИЯ К ПОВЕРХНОСТИ ИГРОВОЙ ПЛОЩАДКИ

Поверхность должна быть свободна от каких-либо острых, заточенных частей или опасных выступов.
Материалы с плохим смягчающим свойством приземления должны использоваться только вне области приземления.
Под всем оборудованием игровой площадки с высотой свободного падения:
а) более, чем 600 мм: должна быть поверхность, смягчающая приземление по всей области;
б) менее, чем 600 мм: должна иметь несколько свойств,смягчающих приземление, но не требующих испытаний (разрыхленная почва и дерн).

Примеры ударопоглощающих покрытий зоны приземления:

Материал	Разрешённый размер частиц, мм	Минимальная толщин, мм[a)]	Критическая высота падения, м, менее
Рыхлая почва, торф	-	-	1

ПАСПОРТ
детского игрового оборудования

Качалка-балансир «Малая»

(004102)

КСИЛ®
WWW.KSIL.COM
ДЕТСКИЕ ПЛОЩАДКИ

СОДЕРЖАНИЕ

1. ОБЩИЕ СВЕДЕНИЯ ОБ ИЗДЕЛИИ 2
2. ОСНОВНЫЕ ТЕХНИЧЕСКИЕ ДАННЫЕ И ХАРАКТЕРИСТИКИ 2
3. СВИДЕТЕЛЬСТВО О ПРИЕМКЕ 2
4. ГАРАНТИИ ИЗГОТОВИТЕЛЯ 2
5. КОМПЛЕКТНОСТЬ 2
6. ПРАВИЛА ПО БЕЗОПАСНОЙ ЭКСПЛУАТАЦИИ 3
7. ТРЕБОВАНИЯ К ПОВЕРХНОСТИ ИГРОВОЙ ПЛОЩАДКИ 3
8. СХЕМА МОНТАЖА (Приложение к паспорту) 5

г. Санкт-Петербург

1. ОБЩИЕ СВЕДЕНИЯ ОБ ИЗДЕЛИИ

1.1 Наименование:**Качалка-балансир «Малая» (004102)**
1.2 Название предприятия-изготовителя и адрес: **АО «КСИЛ ПК ИНФЛЭКС», 188517, Ленинградская обл, Ломоносовский муниципальный район, Сельское поселение Лаголовское, Лаголово д, Советская ул, строение 48, помещение 1**
1.3 Заводской номер:№ КБ -34498
1.4 Дата выпуска: 10.04.2019 г.
1.5 Качалка-балансир предназначена для качания детей и подростков в возрасте от 3до 12 лет.

2. ОСНОВНЫЕ ТЕХНИЧЕСКИЕ ДАННЫЕ И ХАРАКТЕРИСТИКИ

2.1	Общий вес изделия (кг)	44
2.2	Размер изделия в плане (мм)	2110 x 420
2.3	Максимальная высота от уровня земли (мм)	835

3. СВИДЕТЕЛЬСТВО О ПРИЕМКЕ

Качалка-балансир «Малая» (004102), заводской номер № КБ - 34498 соответствует ГОСТ Р 52299-2013 и признана годной к эксплуатации.

МП Дата выпуска: 10.04.2019 г. Подпись:

АКЦИОНЕРНОЕ ОБЩЕСТВО КСИЛ ПК ИНФЛЭКС 2

4. ГАРАНТИИ ИЗГОТОВИТЕЛЯ

Предприятие-изготовитель гарантирует соответствие изделия «Качалка - балансир «Малая» (004102), заводской номер № КБ - 34498 требованиям ГОСТов при соблюдении потребителем правил эксплуатации, монтажа, транспортировки и хранения.

Срок гарантии на изделие 12 месяцев со дня отгрузки.

При нарушении правил эксплуатации завод-изготовитель не несет ответственности за выход из строя отдельных сборных элементов.

Гарантия завода-изготовителя не распространяется на механические повреждения, полученные вследствие транспортировки или неправильной установки изделия, а также актов вандализма.

5. КОМПЛЕКТНОСТЬ

№	НАИМЕНОВАНИЕ	ВИД	КОЛ-ВО, Шт.	ПРИМЕЧАНИЕ

KSIL®
www.ksil.ru
Svetlanovsky pr., 25, St. Petersburg, Russia 194223
Светлановский пр., 25, С.-Петербург, РФ 194223
+7(812) 552 62 09 +7(812) 552 88 48

004102 See-saw
Качалка-балансир

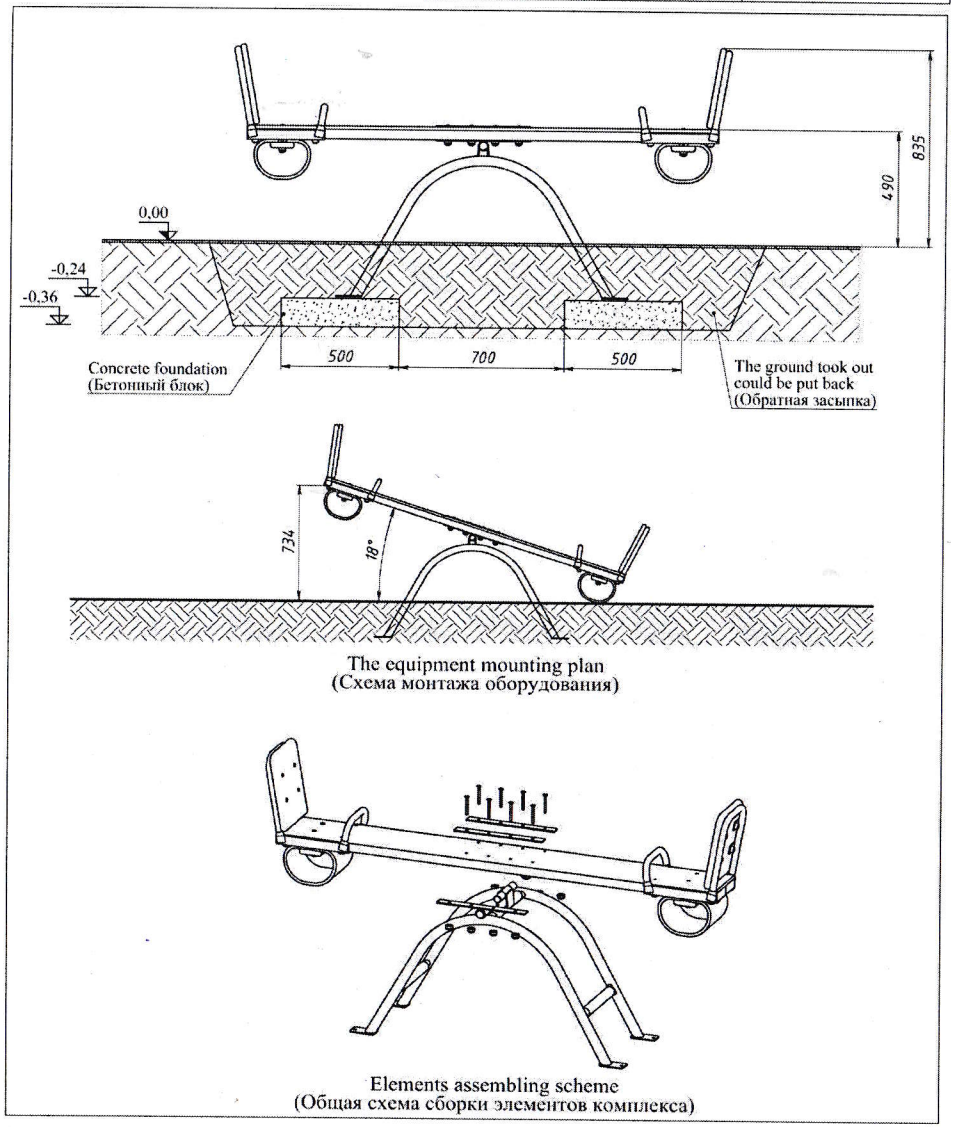

The equipment mounting plan
(Схема монтажа оборудования)

Elements assembling scheme
(Общая схема сборки элементов комплекса)

Packer (Упаковщик)	Date (Дата)	
	No.	

1	Доска с сидениями, спинками и отбойниками	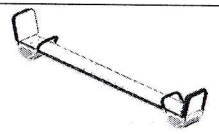	1	L=2000 мм (201003)
2	Рама		1	(421103)
3	Верхняя пластина	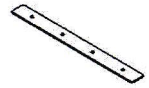	2	С 4-мя отверстиями (420503)
4	Нижняя пластина (с металлическими цилиндрами)		2	С 4-мя отверстиями (420505)
5	Крепёж		1	комплект

6. ПРАВИЛА ПО БЕЗОПАСНОЙ ЭКСПЛУАТАЦИИ

6.1. Запрещается пользоваться качалкой-балансир детям до 3 лет.
6.2. Качаясь на качалке-балансир, необходимо держаться за поручень.
6.3. Запрещается качаться на качалке-балансир более 2-х детей.
6.4. Запрещается хождение по доске качалки- балансир и использование ее в других целях.
6.5. Свободная зона безопасности составляет 1,5 м в каждую сторону от проекции качалки-балансир.

7. ТРЕБОВАНИЯ К ПОВЕРХНОСТИ ИГРОВОЙ ПЛОЩАДКИ

Примеры ударопоглощающих покрытий зоны приземления:

Материал		Разрешённый размер частиц, мм	Минимальная толщин, мм[а)]	Критическая высота падения, м, менее
Рыхлая почва, торф		-	-	1
Древесная кора		20 - 80	200	2
			300	3
Древесная стружка		5 - 30	200	2
			300	3
Песок[б)]		0,2 - 2	200	2
			300	3
Гравий		2 - 8	200	2
			300	3
Мягкие резиновые	На жесткой поверхности	-	40 (плитка)	1,1

покрытия	На гравии	-	40 (плитка)	1,6

[а] Для сыпучих материалов толщину слоя необходимо увеличить на 100 мм для компенсации вытеснения материала при эксплуатации покрытия.
[б] Песок не должен содержать загрязнений или частиц глины.

8. СХЕМА МОНТАЖА (Приложение к паспорту)

KSIL®
www.ksil.ru
Svetlanovsky pr., 25, St. Petersburg, Russia 194223
Светлановский пр., 25, С.-Петербург, РФ 194223
+7(812) 552 62 09 +7(812) 552 88 48

004102 See-saw
Качалка-балансир

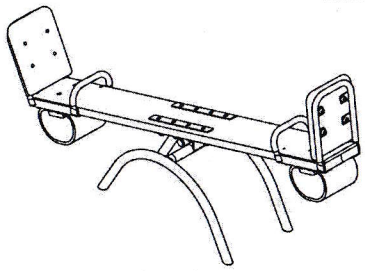

General view
(Общий вид)

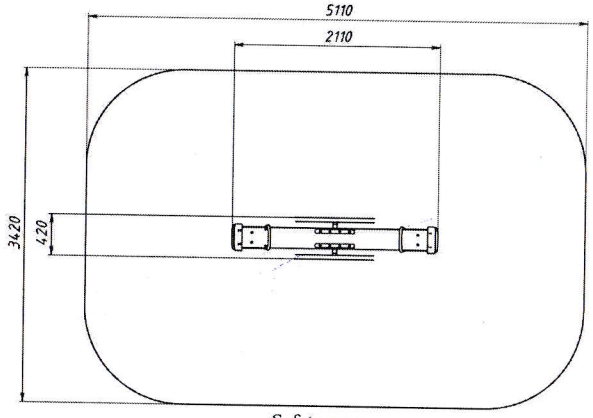

Safety area
(Зона безопасности)

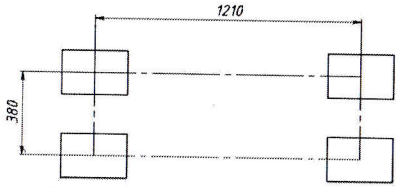

Scheme of the post placing with foundations
(Схема расположения фундаментов со стойками)

Packer (Упаковщик)	Date (Дата)	
	No.	

ПАСПОРТ
детского игрового оборудования

Качели на металлических стойках двойные для гибкой подвески

(004155)

КСИЛ®
WWW.KSIL.COM
ДЕТСКИЕ ПЛОЩАДКИ

СОДЕРЖАНИЕ

1. ОБЩИЕ СВЕДЕНИЯ ОБ ИЗДЕЛИИ 2
2. ОСНОВНЫЕ ТЕХНИЧЕСКИЕ ДАННЫЕ И ХАРАКТЕРИСТИКИ 2
3. КОМПЛЕКТНОСТЬ 2
4. СВИДЕТЕЛЬСТВО О ПРИЕМКЕ 2
5. ГАРАНТИИ ИЗГОТОВИТЕЛЯ 2
6. ПРАВИЛА ПО БЕЗОПАСНОЙ ЭКСПЛУАТАЦИИ 3
7. ТРЕБОВАНИЯ К ПОВЕРХНОСТИ ИГРОВОЙ ПЛОЩАДКИ 3
8. СХЕМА МОНТАЖА (Приложение к паспорту) 5

г. Санкт-Петербург

1. ОБЩИЕ СВЕДЕНИЯ ОБ ИЗДЕЛИИ

1.1 Наименование:**Качели на металлических стойках двойные для гибкой подвески(004155)**
1.2 Название предприятия-изготовителя и адрес: **АО «КСИЛ ПК ИНФЛЭКС», 188517, Ленинградская обл, Ломоносовский муниципальный район, Сельское поселение Лаголовское, Лаголово д, Советская ул, строение 48, помещение 1**
1.3 Заводской номер: № КЧ -34532
1.4 Дата выпуска: 10.04.2019 г.
1.5 Качели наметаллических стойках двойные(004155) предназначены для качания детей от3 до 12 лет.

2. ОСНОВНЫЕ ТЕХНИЧЕСКИЕ ДАННЫЕ И ХАРАКТЕРИСТИКИ

2.1	Общий вес изделия (кг)	72
2.2	Размер изделия в плане (мм)	3750 x 1310
2.3	Максимальная высота от уровня земли (мм)	2190

3. КОМПЛЕКТНОСТЬ

№	НАИМЕНОВАНИЕ	ВИД	КОЛ-ВО, Шт.	ПРИМЕЧАНИЕ
1	Перекладина	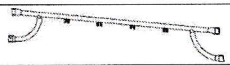	1	
2	Боковые металлические стойки		4	Lстойки=2800 мм
3	Арматура	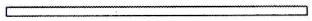	8	L=400мм D=10мм
4	Крепёж		1	

4. СВИДЕТЕЛЬСТВО О ПРИЕМКЕ

Качели на металлических стойках двойныедля гибкой подвески (004155),заводской номер №КЧ - 34532 соответствуютГОСТ Р 52167-2012; ГОСТ Р 52169-2012 и признаны годными к эксплуатации.

МПДата выпуска: 10.04.2019 г. Подпись:

5. ГАРАНТИИ ИЗГОТОВИТЕЛЯ

Предприятие-изготовитель гарантирует соответствие качелейна металлических стойках двойных(004155), заводской номер № КЧ - 34532 требованиям ГОСТов при соблюдении потребителем правил эксплуатации, монтажа, транспортирования и хранения.

Срок гарантии на изделие 12 месяцев со дня отгрузки.

При нарушении правил эксплуатации завод-изготовитель ответственности не несет за выход из строя отдельных сборных элементов.

Гарантия завода-изготовителя не распространяется:

- на механические повреждения, полученные вследствие транспортировки или неправильной установки изделия, а также вандализма;
- на комплектующие, подверженные естественному износу в процессе нормальной эксплуатации оборудования (крепеж, скобы, карабины, цепи, втулки и т.д.);
- на расходные материалы.

6. ПРАВИЛА ПО БЕЗОПАСНОЙ ЭКСПЛУАТАЦИИ

6.1 Пользователями и владельцами безопасная эксплуатация должна осуществляться согласно требованиям ГОСТ Р 52301-2013 «Оборудование и покрытия детских игровых площадок». Безопасность при эксплуатации. Общие требования.

6.2 Гарантия завода-изготовителя не распространяется на комплектующие, подверженные естественному износу в процессе нормальной эксплуатации оборудования (крепеж, скобы, карабины, цепи, втулки и т.д.)

6.3 Рама качелей может использоваться только с подвесками предусмотренными заводом изготовителем, а именно: 004968, 004969, 004970. Использование других типов подвесов не гарантирует безопасность пользователя.

6.4 Качели предназначены для качания одного ребенка.

6.5 Дети до 7 лет должны быть под присмотром взрослых.

6.6 Самостоятельное качание детей от 3 до 7 лет запрещено, посадку, высадку и раскачивание детей обязаны производить родители или сопровождающие взрослые.

6.7 Допускается пользование качелями детьми младше 3-х лет только при использовании подвески тип люлька (арт.004969), при этом,на ось качели разрешается устанавливать только подвески данного типа, а качание, посадку и высадку осуществляют родители или сопровождающие взрослые.

6.8 Перед использованием качелей убедиться, что свободная зона безопасности качелей составляет как минимум 3 метра от крайних точек качелей в направлении качания. В зимний период свободная зона безопасности качелей должна быть очищена от снега и льда.

6.9 Запрещается закручивание цепей качелей в любых направлениях, в том числе и вокруг балки качели.

6.10 Запрещается раскачиваться стоя на сиденье качелей.

6.11 Запрещается спрыгивать и запрыгивать, а также посадка на сиденье при его движении.

6.12 Максимальный угол раскачивания подвески качелей не должен превышать 60градусов в каждую сторону.

7. ТРЕБОВАНИЯ К ПОВЕРХНОСТИ ИГРОВОЙ ПЛОЩАДКИ

Поверхность должна быть свободна от каких-либо острых, заточенных частей или опасных выступов.

Материалы с плохим смягчающим свойством приземления должны использоваться только вне области приземления.

Под всем оборудованием игровой площадки с высотой свободного падения:

а) более чем 600 мм, должна быть поверхность, смягчающая приземление по всей области;

б) менее чем 600 мм, должна иметь несколько свойств, смягчающих приземление, но не требующих испытаний (разрыхленная почва и дерн).

Примеры ударопоглощающих покрытий зоны приземления:

Материал		Разрешённый размер частиц, мм	Минимальная толщин, мм[а)]	Критическая высота падения, м, менее
Рыхлая почва, торф		-	-	1
Древесная кора		20 - 80	200	2
			300	3
Древесная стружка		5 - 30	200	2
			300	3
Песок[б)]		0,2 - 2	200	2
			300	3
Гравий		2 - 8	200	2
			300	3
Мягкие резиновые покрытия	На жесткой поверхности	-	40 (плитка)	1,1
	На гравии	-	40 (плитка)	1,6

[а)] Для сыпучих материалов толщину слоя необходимо увеличить на 100 мм для компенсации вытеснения материала при эксплуатации покрытия.

[б)] Песок не должен содержать загрязнений или частиц глины.

8. СХЕМА МОНТАЖА (Приложение к паспорту)

КСИЛ®
WWW.KSIL.COM
Svetlanovsky pr., 25, St. Petersburg, Russia 194223
Светлановский пр., 25, С.-Петербург, РФ 194223
☎+7(812) 552 62 09 🖷+7(812) 552 88 48

004155 Swing
Качели

Page: 1 (1)
(Страница)

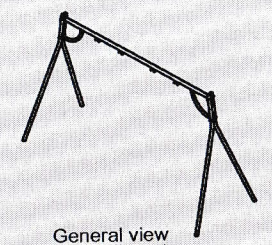

General view
(Общий вид)

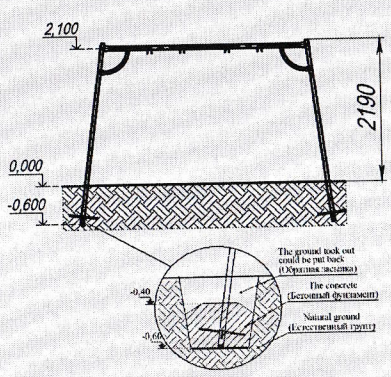

The equipment mounting plan
(Схема монтажа оборудования)

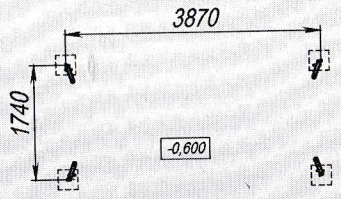

Placement scheme of foundations
(Схема расположения фундаментов)

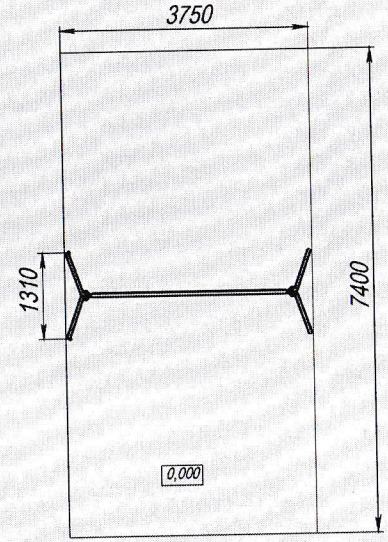

Safety area
(Зона безопасности)

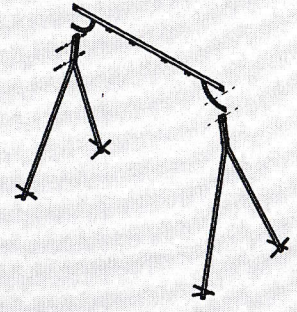

Elements assembling scheme
(Общая схема сборки элементов комплекса)

Packer (Упаковщик)	Date (Дата)	
	No.	

02,04,2018

ПАСПОРТ
детского игрового оборудования

Карусель

(004192)

КСИЛ®
WWW.KSIL.COM
ДЕТСКИЕ ПЛОЩАДКИ

СОДЕРЖАНИЕ

1. ОБЩИЕ СВЕДЕНИЯ ОБ ИЗДЕЛИИ 2
2. ОСНОВНЫЕ ТЕХНИЧЕСКИЕ ДАННЫЕ И ХАРАКТЕРИСТИКИ 2
3. КОМПЛЕКТНОСТЬ 2
4. СВИДЕТЕЛЬСТВО О ПРИЕМКЕ 2
5. ГАРАНТИИ ИЗГОТОВИТЕЛЯ 3
6. ПРАВИЛА ПО БЕЗОПАСНОЙ ЭКСПЛУАТАЦИИ 3
7. ТРЕБОВАНИЯ К ПОВЕРХНОСТИ ИГРОВОЙ ПЛОЩАДКИ 3
8. СХЕМА МОНТАЖА (Приложение к паспорту) 5

г. Санкт-Петербург

1. ОБЩИЕ СВЕДЕНИЯ ОБ ИЗДЕЛИИ

1.1 Наименование: **Карусель (004192)**
1.2 Название предприятия-изготовителя и адрес: **АО «КСИЛ ПК ИНФЛЭКС», 188517, Ленинградская обл, Ломоносовский муниципальный район, Сельское поселение Лаголовское, Лаголово д, Советская ул, строение 48, помещение 1**
1.3 Заводской номер: № КР - 34458
1.4 Дата выпуска:10.04.2019 г.
1.5 Карусель (004192) предназначена для катания детей возрастом от 3 до 12 лет, детям от 3 до 7 лет самостоятельное катание на каруселях запрещено.

2. ОСНОВНЫЕ ТЕХНИЧЕСКИЕ ДАННЫЕ И ХАРАКТЕРИСТИКИ

2.1	Общий вес изделия (кг)	16
2.2	Размер изделия в плане (мм)	1640 x 1640
2.3	Максимальная высота от уровня земли (мм)	600

3. КОМПЛЕКТНОСТЬ

№	НАИМЕНОВАНИЕ	ВИД	КОЛ-ВО, Шт.	ПРИМЕЧАНИЕ
1	Рама в сборе с фанерными сиденьями и секторами	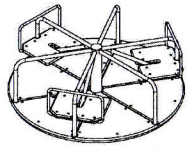	1	
2	Вал	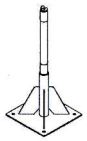	1	
3	Штифт-фиксатор	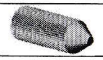	2	Находится в раме!!!

4. СВИДЕТЕЛЬСТВО О ПРИЕМКЕ

Карусель(004192),заводской номер№КР - 34458 соответствует ГОСТ Р 52300-2013; ГОСТ Р 52169-2012и признана годной к эксплуатации.

МП

АКЦИОНЕРНОЕ ОБЩЕСТВО КСИЛ ПК ИНФЛЭКС 2

Дата выпуска: 10.04.2019 г.

Подпись:

5. ГАРАНТИИ ИЗГОТОВИТЕЛЯ

Предприятие-изготовитель гарантирует соответствие карусели (004192), заводской номер№ КР - 34458 требованиям ГОСТов при соблюдении потребителем правил эксплуатации, монтажа, транспортировки и хранения.
Срок гарантии на изделие 12 месяцев со дня отгрузки.
При нарушении правил эксплуатации завод-изготовитель ответственности не несет за выход из строя отдельных сборных элементов.
Гарантия завода-изготовителя не распространяется на механические повреждения, полученные вследствие транспортировки или неправильной установки изделия, а также вандализма.

6. ПРАВИЛА ПО БЕЗОПАСНОЙ ЭКСПЛУАТАЦИИ

6.1 Пользователями и владельцами безопасная эксплуатация должна осуществляться согласно требованиям ГОСТ Р 52301-2013 «Оборудование и покрытия детских игровых площадок». Безопасность при эксплуатации. Общие требования.
6.2 Перед использованием карусели убедиться, что свободная зона безопасности карусели соблюдается.
6.3 Запрещается эксплуатация карусели, если угол наклона от вертикальной оси карусели больше 5°.
6.4 Запрещается эксплуатация каруселис любыми неисправностями, особенно с открытой крышкой.
6.5 Скорость вращения карусели должна обеспечиваться родителями или сопровождающими детей взрослыми и не должна превышать 5 м/с.
6.6 Запрещается эксплуатация карусели при возникновении громкого постоянного или прерывистого шума или сильной вибрации в области расположения подшипников качения.
6.7 Карусель не должна двигаться при посадке и высадке детей.
6.8 При катании на карусели необходимо держаться за поручень.
6.9 Запрещается запрыгивать и спрыгивать с карусели, а также бегать вокруг карусели во время её движения.
6.10 Запрещается находиться на карусели более 6 человек.
6.11 Запрещается одновременное использование карусели детьми разных возрастных групп.
6.12 Запрещается подставлять руки ноги под вращающуюся раму карусели.
6.13 Запрещается садиться на верхнюю планку карусели или стоять на ней.
6.14 Запрещается наматывание частей одежды, веревок и прочего на вращающиеся элементы карусели.
6.15 Запрещается использование карусели не по назначению.
6.16 В зимний период, перед использованием карусели необходимо убирать снег с поверхности карусели и свободной зоны безопасности карусели. Нескользящая поверхность пола карусели должна быть очищена от снега и льда, в противном случае использование карусели запрещается.

7. ТРЕБОВАНИЯ К ПОВЕРХНОСТИ ИГРОВОЙ ПЛОЩАДКИ

Поверхность должна быть свободна от каких-либо острых, заточенных частей или опасных выступов.

Материалы с плохим смягчающим свойством приземления должны использоваться только вне области приземления.

Под всем оборудованием игровой площадки с высотой свободного падения:

а) более чем 600 мм, должна быть поверхность, смягчающая приземление по всей области;

б) менее чем 600 мм, должна иметь несколько свойств, смягчающих приземление, но не требующих испытаний (разрыхленная почва и дерн).

Примеры ударопоглощающих покрытий зоны приземления:

Материал		Разрешённый размер частиц, мм	Минимальная толщин, мм[а)]	Критическая высота падения, м, менее
Рыхлая почва, торф		-	-	1
Древесная кора		20 - 80	200	2
			300	3
Древесная стружка		5 - 30	200	2
			300	3
Песок[б)]		0,2 - 2	200	2
			300	3
Гравий		2 - 8	200	2
			300	3
Мягкие резиновые покрытия	На жесткой поверхности	-	40 (плитка)	1,1
	На гравии	-	40 (плитка)	1,6

[а)] Для сыпучих материалов толщину слоя необходимо увеличить на 100 мм для компенсации вытеснения материала при эксплуатации покрытия.

[б)] Песок не должен содержать загрязнений или частиц глины.

8. СХЕМА МОНТАЖА (Приложение к паспорту)

КСИЛ®
WWW.KSIL.COM
Svetlanovsky pr., 25, St. Petersburg, Russia 194223
Светлановский пр., 25, С.-Петербург, РФ 194223
☎ +7(812) 552 62 09 🖷 +7(812) 552 88 48

004192 Carousel
Карусель

Page: 1 (1)
(Страница)

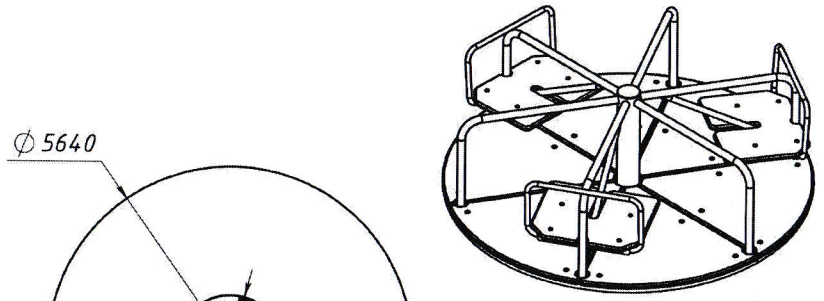

General view
(Общий вид)

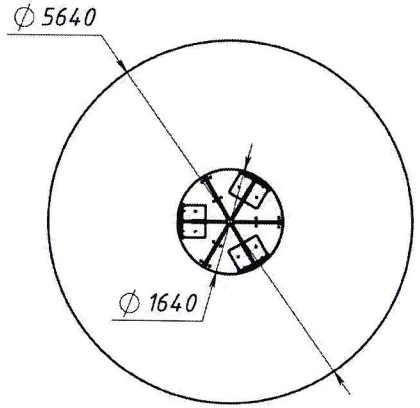

Safety area
(Зона безопасности)

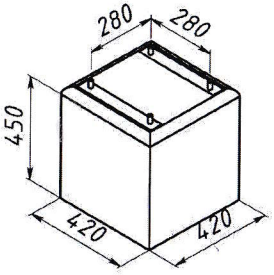

The concrete
(Фундаментный блок)

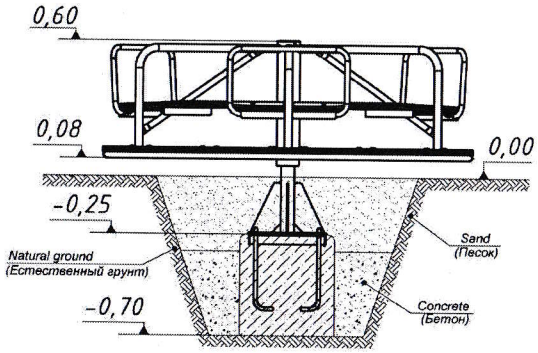

The equipment mounting plan
(Схема монтажа оборудования)

Packer (упаковщик)

Date (дата)	
No.	

КСИЛ
WWW.KSIL.COM

ПАСПОРТ
на малые архитектурные формы
Урна железобетонная
(001112)

1. СВЕДЕНИЯ ОБ ИЗДЕЛИИ

1.1 Наименование: **Урна железобетонная (001112)**
1.2 Название предприятия-изготовителя и адрес: **АО «КСИЛ ПК ИНФЛЭКС», 188517, Ленинградская обл, Ломоносовский муниципальный район, Сельское поселение Лаголовское, Лаголово д, Советская ул, строение 48, помещение 1**
1.3 Заводской номер: № У- 70173
1.4 Дата выпуска: 05.06.2019 г.
1.5 Урна железобетонная (001112) предназначена для сбора бытовых отходов и использованияна открытом воздухе (зона отдыха).

1	Общий вес изделия (кг)	114
2	Размер изделия в плане (мм)	430 x 430
3	Максимальная высота от уровня земли (мм)	580

2. КОМПЛЕКТНОСТЬ

№	Наименование элемента	Вид	Кол-во, шт.	Примечание
1	Урна железобетонная		1	

3. СВИДЕТЕЛЬСТВО О ПРИЕМКЕ

Урна железобетонная (001112), заводской номер № У- 70173 соответствует техническим условиям ТУ 5893-002-50003558-2003.

МП Дата выпуска: 05.06.2019 г. Подпись:

4. ГАРАНТИИ ИЗГОТОВИТЕЛЯ

Предприятие-изготовитель гарантирует соответствие урны железобетонной (001112) заводской номер № У - 70173 требованиям ТУ при соблюдении потребителем правил монтажа, транспортирования, хранения и установки.
Срок гарантии на изделие **12 месяцев** со дня отгрузки изделия потребителю.
Гарантия завода-изготовителя не распространяется на механические повреждения, полученные вследствие транспортировки или неправильной установки изделия, а также вандализма.

Данное изделие не предназначено для эксплуатации пользователями в качестве элемента детской площадки.

KSIL®
www.ksil.ru
Svetlanovsky pr., 25, St. Petersburg, Russia 194223
Светлановский пр., 25, С.-Петербург, РФ 194223
+7(812) 552 62 09 +7(812) 552 88 48

001112 Ballot box
001112 Урна железобетонная

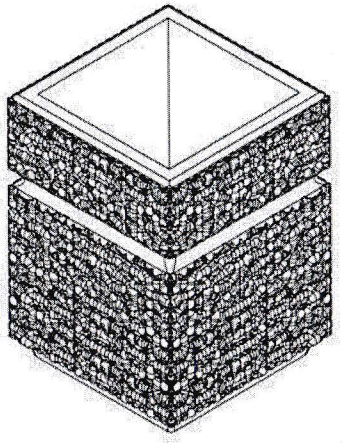

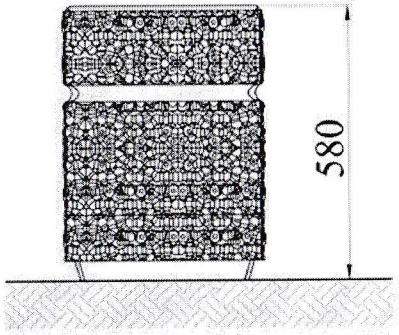

General view
(Общий вид)

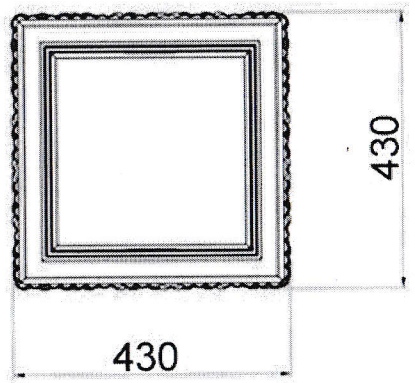

Packer (упаковщик)	Date (дата)	
	No.	

КСИЛ®
WWW.KSIL.COM

ПАСПОРТ
на садово-парковую мебель
Скамья садово-парковая на металлических ножках
(002214)

1. СВЕДЕНИЯ ОБ ИЗДЕЛИИ

1.1 Наименование: **Скамья садово-парковая на металлических ножках (002214)**
1.2 Название предприятия-изготовителя и адрес: **АО «КСИЛ ПК ИНФЛЭКС», 188517, Ленинградская обл, Ломоносовский муниципальный район, Сельское поселение Лаголовское, Лаголово д, Советская ул, строение 48, помещение 1**
1.3 Заводской номер: № С- 70212
1.4 Дата выпуска: 05.06.2019 г.
1.5 Скамья (002214) предназначена для отдыха на открытом воздухе (зона отдыха).

1	Общий вес изделия (кг)	17,62
2	Размер изделия в плане (мм)	1200 x 370
3	Максимальная высота от уровня земли (мм)	520

2. КОМПЛЕКТНОСТЬ

№	Наименование элемента	Изображение	Кол-во, шт.	Примечание
1	Скамья в сборе	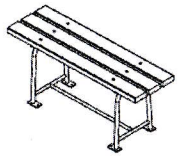	1	

3. СВИДЕТЕЛЬСТВО О ПРИЕМКЕ

Скамья (002214), заводской номер № С- 70212 соответствует техническим условиям ТУ 5893-002-50003558-2003.

МП Дата выпуска: 05.06.2019 г. Подпись:

АКЦИОНЕРНОЕ ОБЩЕСТВО КСИЛ ПК ИНФЛЭКС 2

4. ГАРАНТИИ ИЗГОТОВИТЕЛЯ

Предприятие-изготовитель гарантирует соответствиескамьи (002214)заводской номер № С - 70212 требованиям ТУ при соблюдении потребителем правил монтажа, транспортирования, хранения и установки.
Срок гарантии на изделие **12 месяцев** со дня отгрузки изделия потребителю.
Гарантия завода-изготовителя не распространяется на механические повреждения, полученные вследствие транспортировки или неправильной установки изделия, а также вандализма.

Данное изделие не предназначено для эксплуатации пользователями в качестве элемента детской площадки.

КСИЛ®
WWW.KSIL.COM
Svetlanovsky pr., 25, St. Petersburg, Russia 194223
Светлановский пр., 25, С.-Петербург, РФ 194223
+7(812) 552 62 09 +7(812) 552 88 48

002214 Bench with metal legs
Скамья садово-парковая на металлических ножках

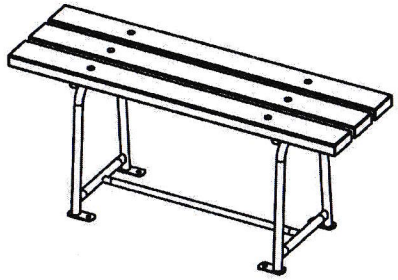

General view
(Общий вид)

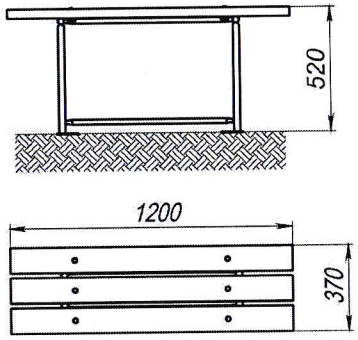

Последлователность монтажа оборудования с использованием подпятника или бетонного блока с подпятником:

1 Прикрутить подпятник с фундаментом или без фундамента, шляпки мебельных болтов должны располагаться на верхних поверхностях фланцев опорных ног изделия.
(т.к. скамейка не несет нагрузок подпятник может устанавливаться без фундамента)
2 Произвести разметку для установки изделия с подпятниками.
3 Выкопать грунт или удалить слой покрытия
4 Установить изделие с подпятниками .
5 Сделать обратную засыпку.

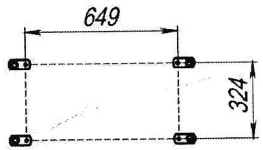

The equipment mounting plan
(Схема монтажа оборудования)

При монтаже на существующем бетонном покрытии анкер заглубляется на 100мм

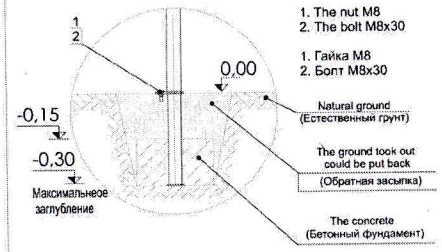

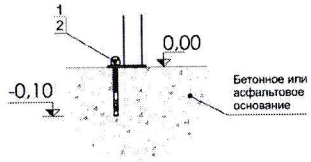

1. Колпачок М10
2. Анкерный болт с диаметром резьбы М10

Использование оборудования разрешается через 3 дня после укладки монолитного бетона.

Packer (упаковщик)

Date (дата)	
No.	

КСИЛ
WWW.KSIL.COM

ПАСПОРТ
на садово-парковую мебель
Скамья садово-парковая на металлических ножках
(002214)

1. СВЕДЕНИЯ ОБ ИЗДЕЛИИ

1.1 Наименование: **Скамья садово-парковая на металлических ножках (002214)**
1.2 Название предприятия-изготовителя и адрес: **АО «КСИЛ ПК ИНФЛЭКС», 188517, Ленинградская обл, Ломоносовский муниципальный район, Сельское поселение Лаголовское, Лаголово д, Советская ул, строение 48, помещение 1**
1.3 Заводской номер: № С- 70213
1.4 Дата выпуска: 05.06.2019 г.
1.5 Скамья (002214) предназначена для отдыха на открытом воздухе (зона отдыха).

1	Общий вес изделия (кг)	17,62
2	Размер изделия в плане (мм)	1200 x 370
3	Максимальная высота от уровня земли (мм)	520

2. КОМПЛЕКТНОСТЬ

№	Наименование элемента	Изображение	Кол-во, шт.	Примечание
1	Скамья в сборе	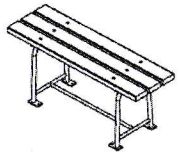	1	

3. СВИДЕТЕЛЬСТВО О ПРИЕМКЕ

Скамья (002214), заводской номер № С- 70213 соответствует техническим условиям ТУ 5893-002-50003558-2003.

МП Дата выпуска: 05.06.2019 г. Подпись:

АКЦИОНЕРНОЕ ОБЩЕСТВО КСИЛ ПК ИНФЛЭКС 2

4. ГАРАНТИИ ИЗГОТОВИТЕЛЯ

Предприятие-изготовитель гарантирует соответствиескамьи (002214)заводской номер № С - 70213 требованиям ТУ при соблюдении потребителем правил монтажа, транспортирования, хранения и установки.
Срок гарантии на изделие **12 месяцев** со дня отгрузки изделия потребителю.
Гарантия завода-изготовителя не распространяется на механические повреждения, полученные вследствие транспортировки или неправильной установки изделия, а также вандализма.

Данное изделие не предназначено для эксплуатации пользователями в качестве элемента детской площадки.

КСИЛ®
WWW.KSIL.COM
Svetlanovsky pr., 25, St. Petersburg, Russia 194223
Светлановский пр., 25, С.-Петербург, РФ 194223
☎ +7(812) 552 62 09 🖷 +7(812) 552 88 48

002214 Bench with metal legs
Скамья садово-парковая на металлических ножках

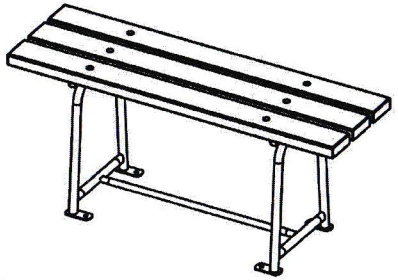

General view
(Общий вид)

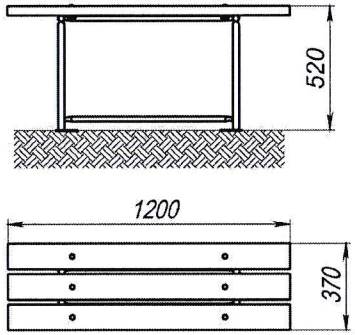

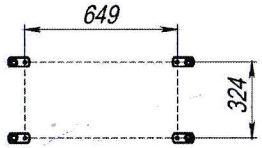

The equipment mounting plan
(Схема монтажа оборудования)

Последловатльность монтажа оборудования с использованием подпятника или бетонного блока с подпятником:

1 Прикрутить подпятник с фундаментом или без фундамента, шляпки мебельных болтов должны располагаться на верхних поверхностях фланцев опорных ног изделия.
(т.к. скамейка не несет нагрузок подпятник может устанавливаться без фундамента)
2 Произвести разметку для установки изделия с подпятниками.
3 Выкопать грунт или удалить слой покрытия
4 Установить изделие с подпятниками .
5 Сделать обратную засыпку.

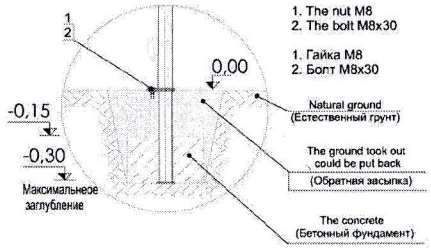

При монтаже на существующем бетонном покрытии анкер заглубляется на 100мм

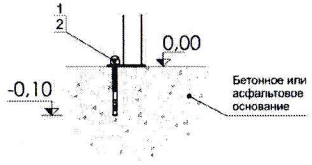

1. Колпачок М10
2. Анкерный болт с диаметром резьбы М10

Использование оборудования разрешается через 3 дня после укладки монолитного бетона.

Packer (упаковщик)	Date (дата)	
	No.	

Ограждение детской игровой площадки между домами №1 и№2 на ул. Новая , периметр 88 метров. Для входа на детскую игровую площадку смонтированы свободные проходы, длиной 1,5 метра. Ограждение изготовлено из столбов 40мм/40мм, длиной 2,35 метра, из которых 1,35 метра закопаны в землю, залиты цементом и засыпаны песком. Поперечная перекладина ограждения сделана из профильной трубы сечением 20мм/40мм к ней сверху приварена арматура. Профильная труба и столбы окрашены грунт эмалью. Внутри секций ограждения вставлена сварная оцинкованная сетка с ячейками 25мм/25мм,высотой 1 метр, закреплена саморезами.

Утверждаю

(подпись) Бабенкова ОА (расшифровка подписи)

20 19 г.

	КОДЫ
Форма по ОКУД	0504101
Дата	10.10.2019
по ОКПО	01518756
КПП	370801001
по ОКПО	
КПП	
Аналитическая группа	30
Номер	316-п
Дата	26.08.2019
по ОКЕИ	383
бухгалтерского учета	10.10.2019

оли-ест-во	Первоначальная (балансовая) стоимость	Начисленная амортизация
9а	9	10
1	99 269,00	99 269,00
1	99 269,00	99 269,00

ных материалов (металлов, камней и т.п.)

Ном п.п.	признаков, характеризующих объект	основной объект	приспособлений и принадлежностей, относящихся к основному объекту				детали (объекта)	драгоценного материала	единица измерения		количество (масса)
									наимено-вание	код по ОКЕИ	
1а	1	2	3	4	5	6	7	8	9	10	11